GCF 00 FP

Configuration de base

Porte	MDF 22 mm
Bâti	Type : Bois (lamellé collé abouté) Section : 45 × 68 mm
Articulation	Paumelles 140 x 55 ouverture 180°
Fermeture	2 batteuses à rectangle 10 x 6 GDF (1 manuelle + 1 automatique) et verrous
Finition	Bâti et porte bruts

Options et variantes

Option qualité et confort d'usage	› Traverse intermédiaire pour main courante de section 136 à 240 x 68 mm › Oculus › Grille de ventilation › Joint isophonique
Option technique	› Talon creux et/ou plein › Meneau fixe › Imposte MDF 22 mm › Recouvrement 10 x 10 mm
Fermeture et articulation	› Crémone 3 pts en applique à cylindre européen*, rectangle GDF ou triangle EDF › Serrure 1 pt à cylindre européen* › Batteuse manuelle ou automatique triangle EDF
Finition spécifique	› Prépeint › Stratifié › Placage › Rainures décoratives

Les + produits

Sur demande

Poids de la porte au m² : 14,60 kg
FDES synthèse n°5

*Hors lot

Document non contractuel. Nous nous réservons le droit de modifier sans préavis les caractéristiques techniques de nos produits.

Dimensions

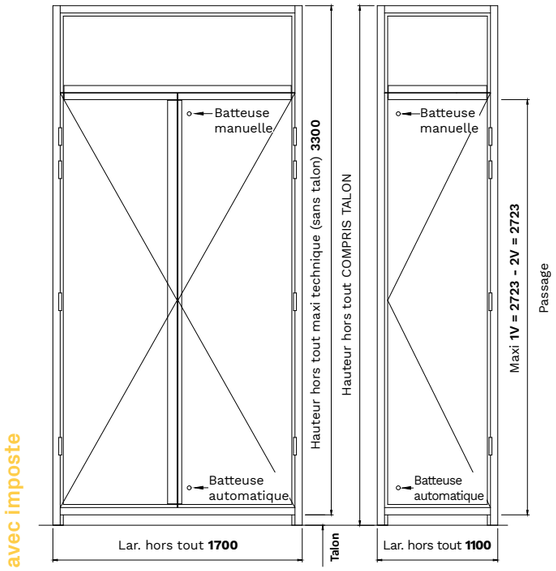

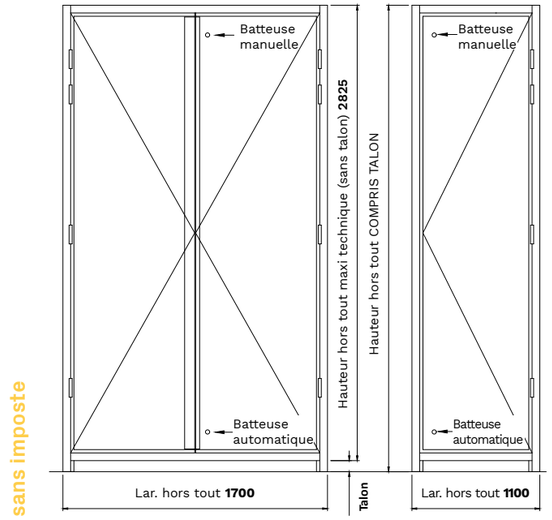

Coupes

Verticale

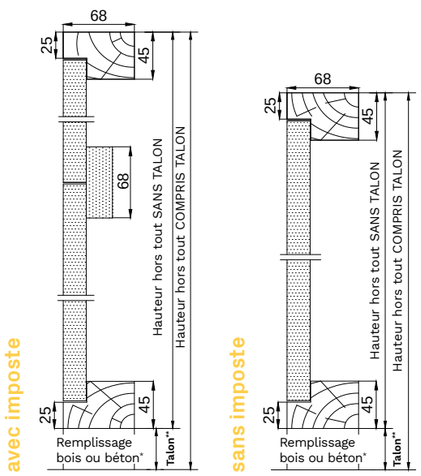

Horizontale

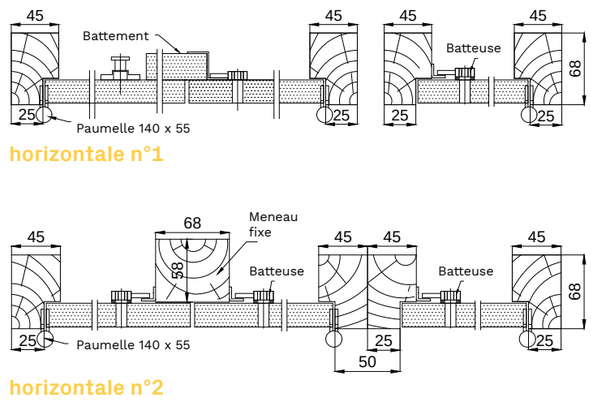

*Hors lot **Hauteur à préciser

Document non contractuel. Nous nous réservons le droit de modifier sans préavis les caractéristiques techniques de nos produits.